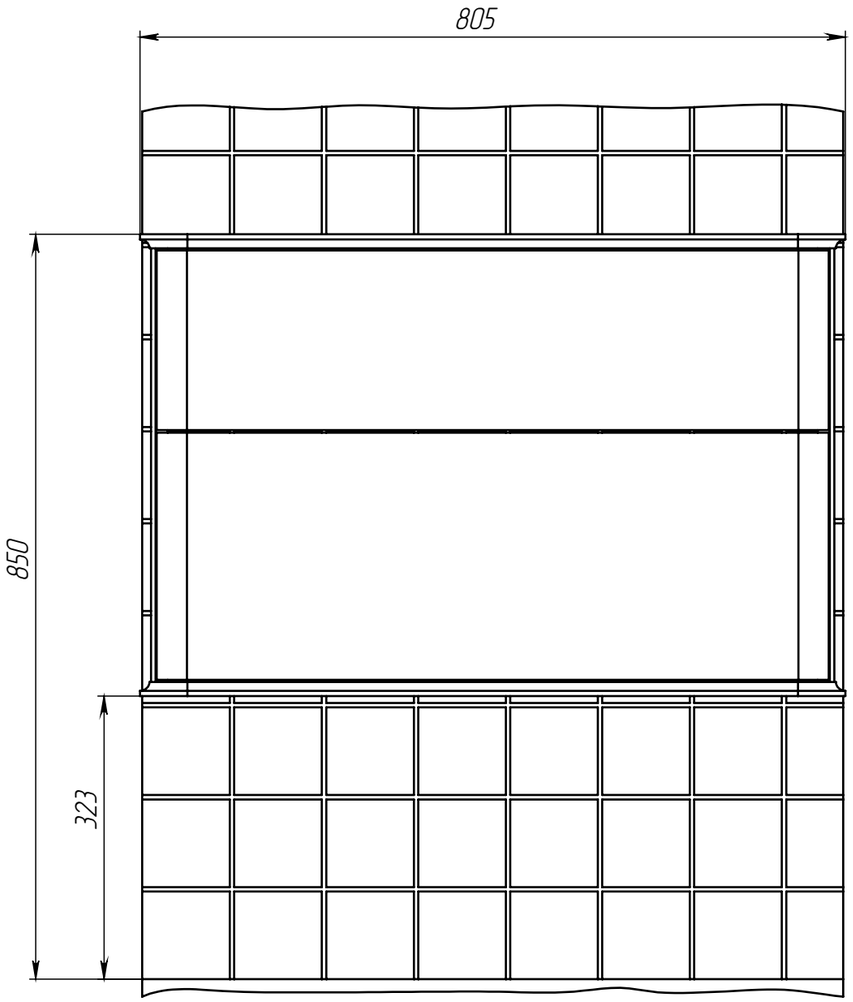
805
850
323

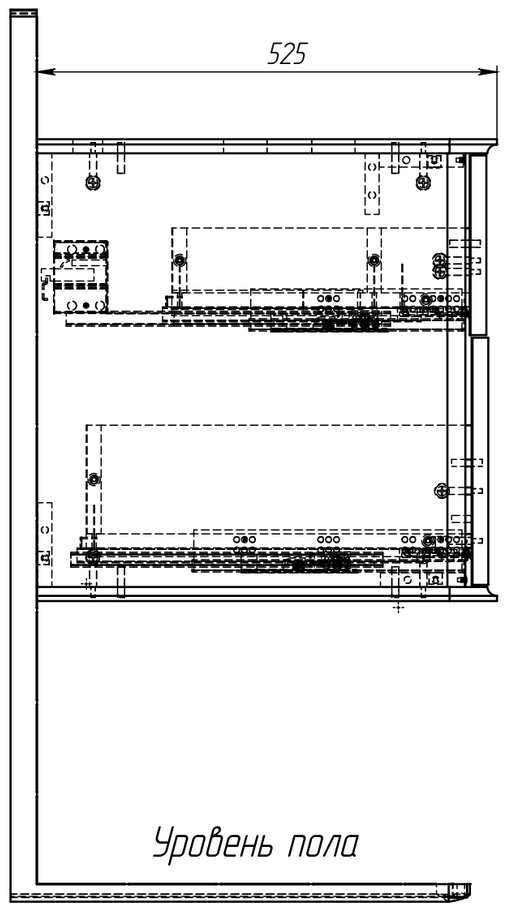
525
Уровень пола

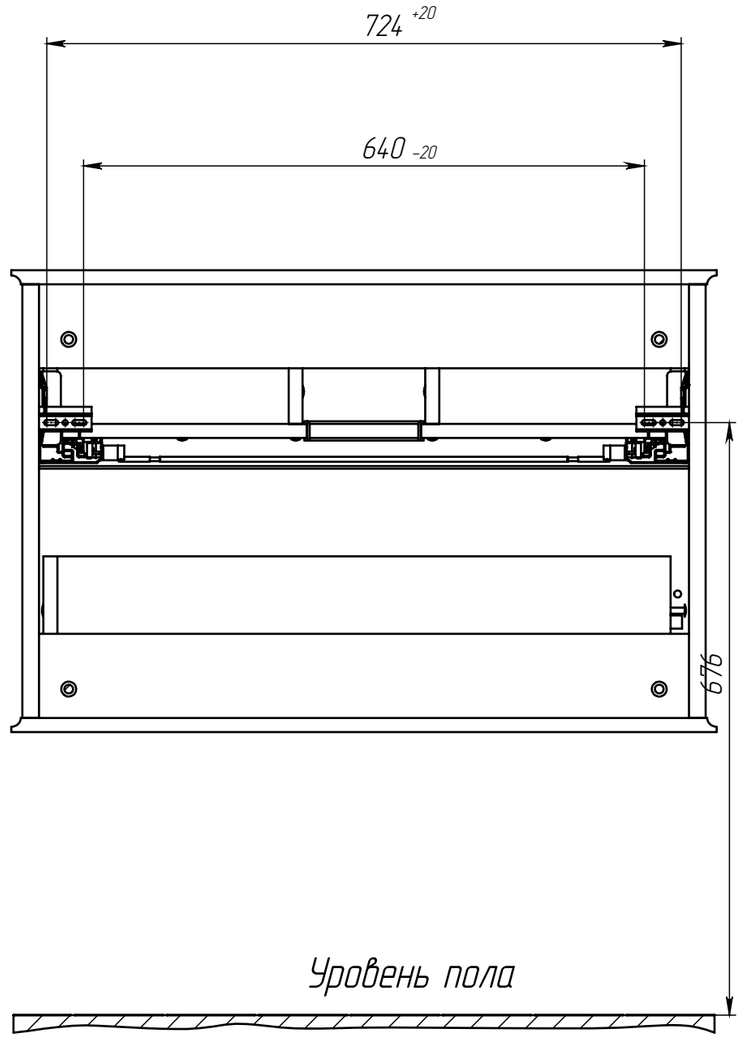
724 +20
640 -20
676
Уровень пола

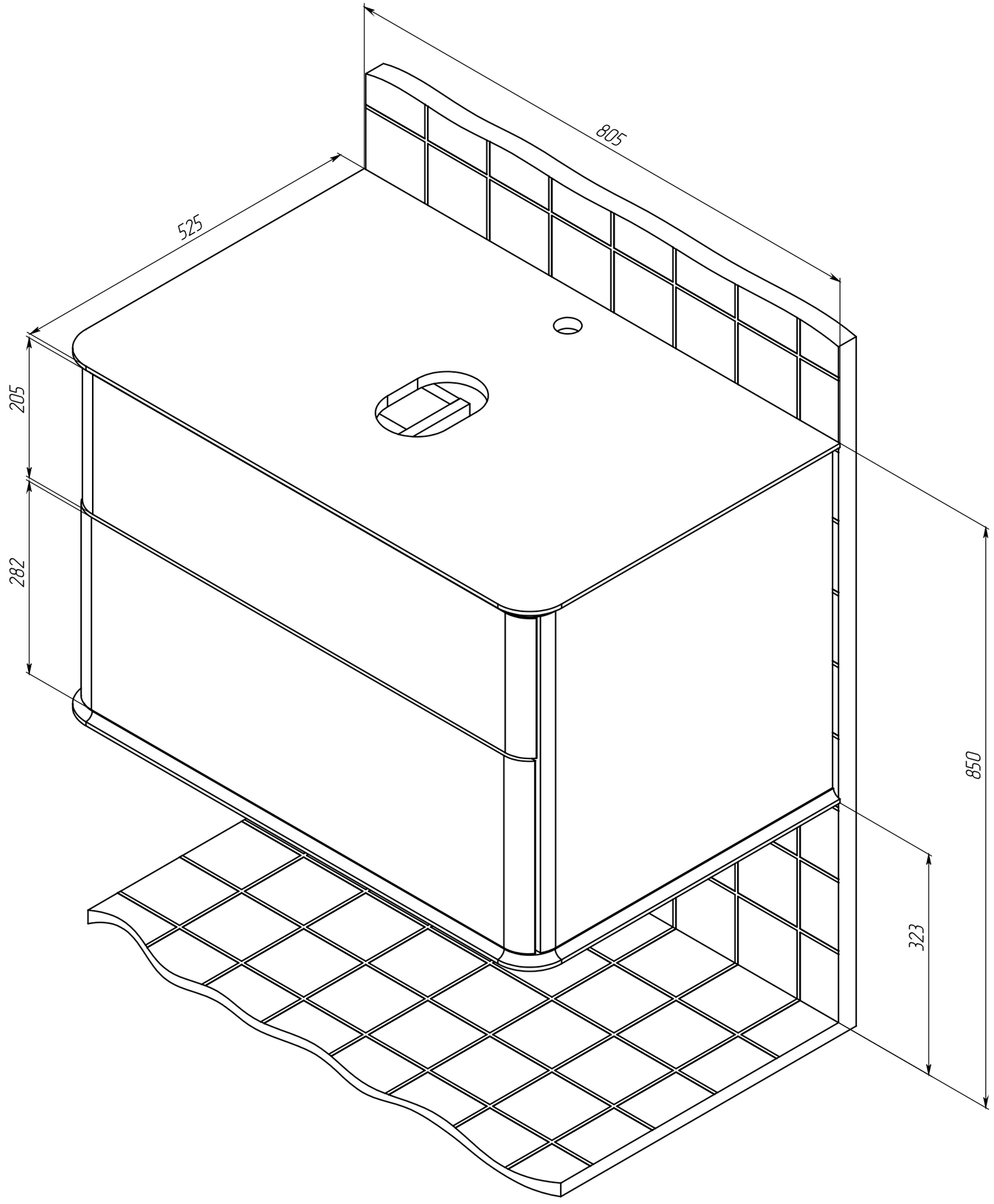
805
525
205
282
850
323

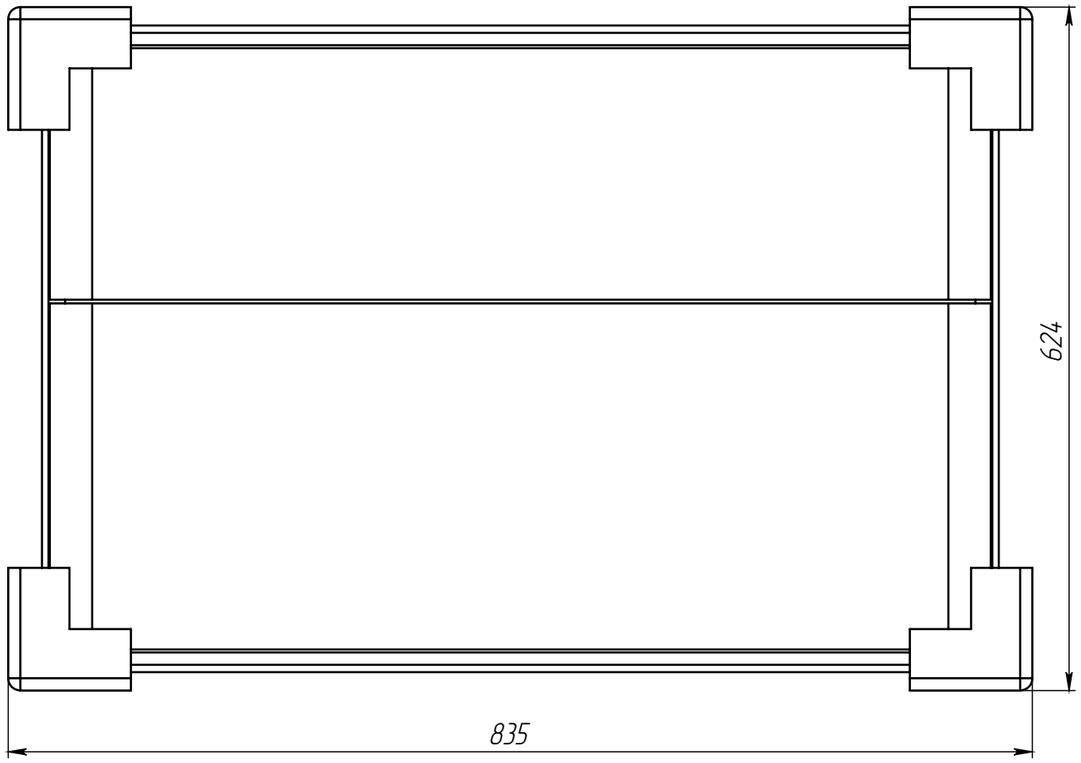

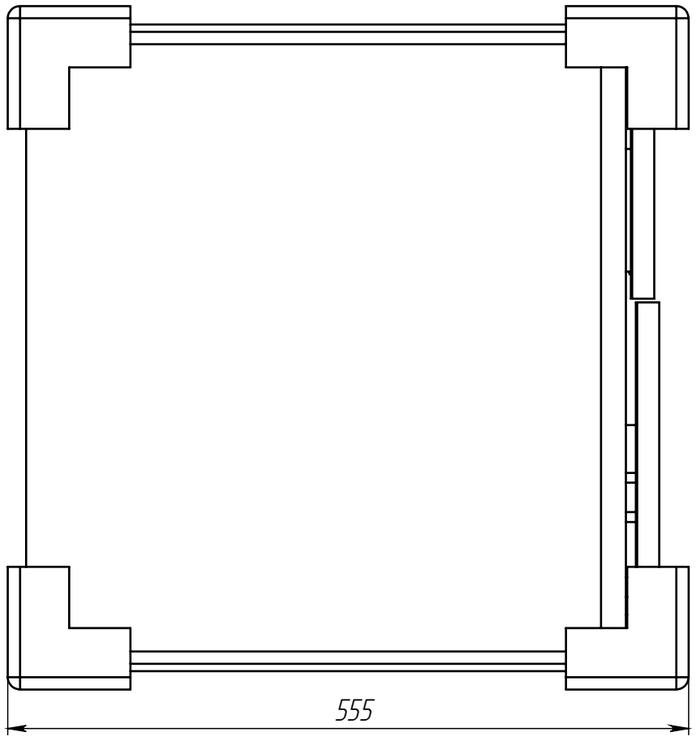

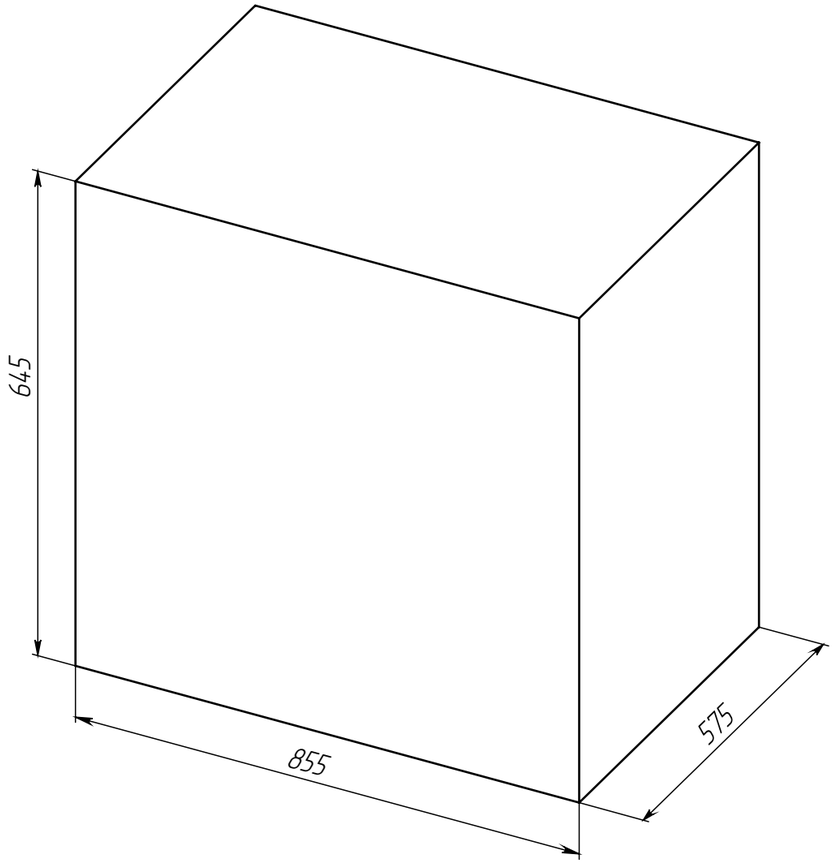

Габариты в упакованном виде